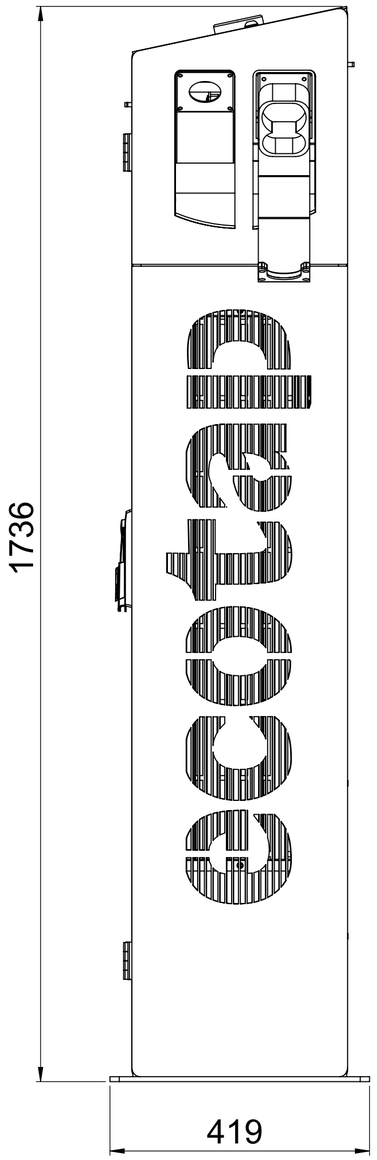
1736
419

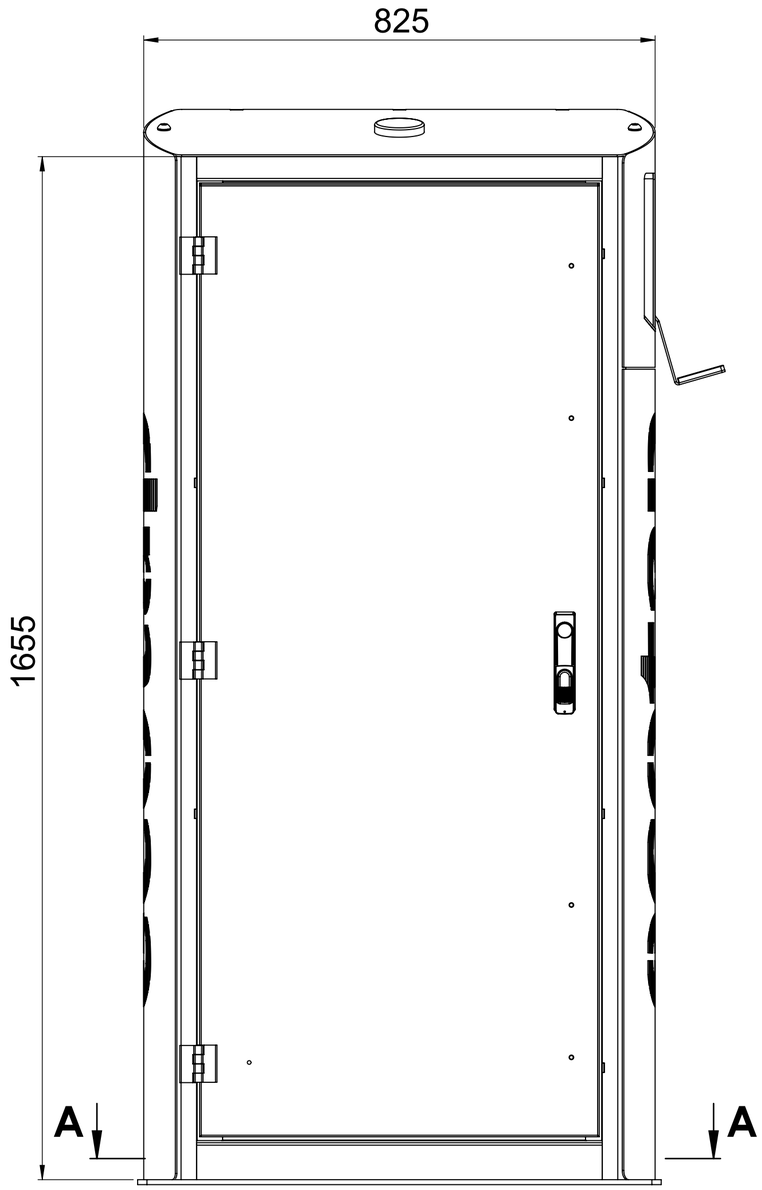
825
1655
A
A

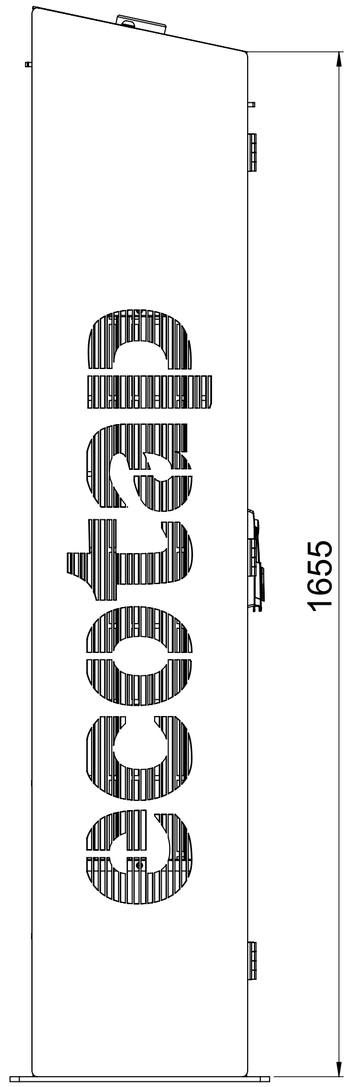
1655

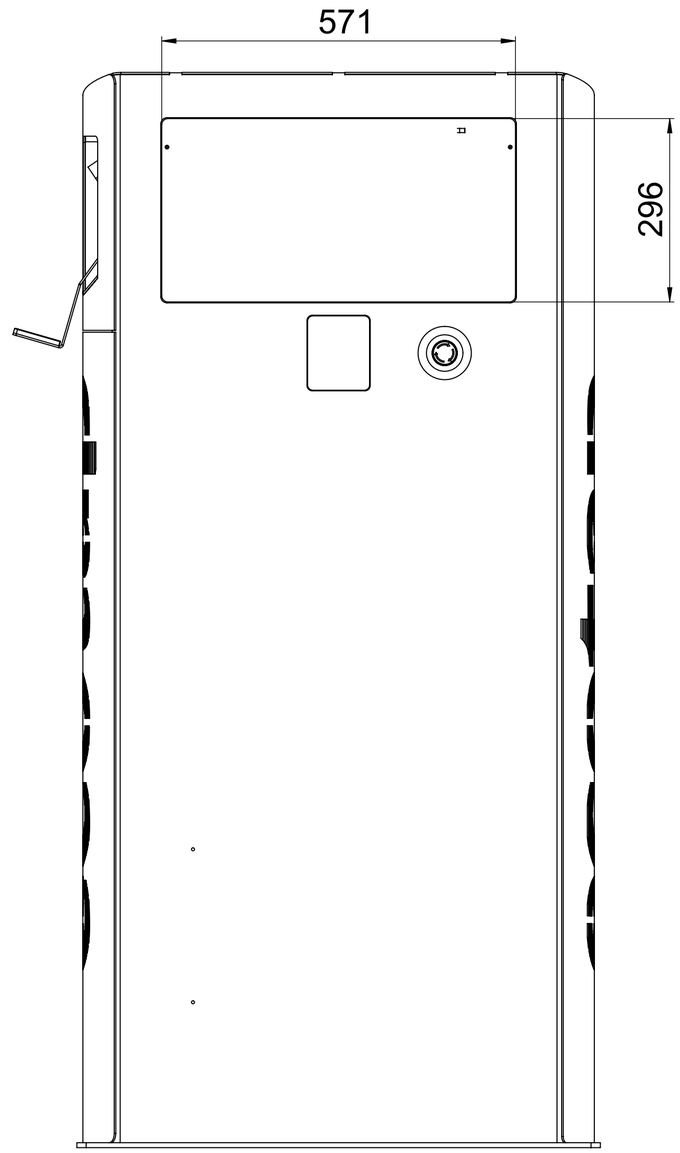
571
296

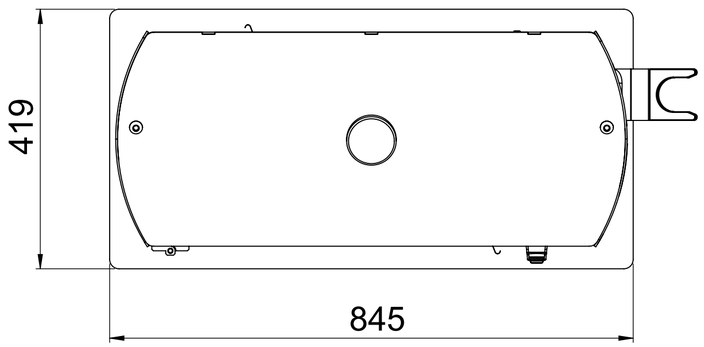
419
845

## SECTION A-A

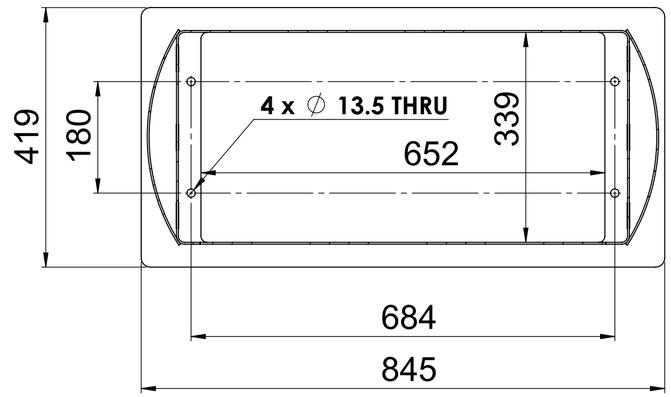
4 x ∅ 13.5 THRU
419
180
339
652
684
845